技术规格客户承认书 (Specifications for Approval)

序号	名 称	规 格	备注	序号	名 称	规 格	备注
1	型号(Model)	M127VM3312IRCS		9	畸变(Distortion)		
2	感测器(Sensor)	CCD/CMOS		10	光圈(Iris)	Manual	
3	靶面格式(Image Format)	1/2.7"		11	分辨率 (Resolution)	MP	
4	焦距(Focal Length)	3.3~12mm					
5	通光孔径(Aperture, F/#)	1.6		12	最近物距(M.O.D.)	0.1m	
6	视场角 F.O.V. (W~T)(D/H/V)	135°~38°/96°~30.3°/67.5°~22.6°		13	镜头组成 (Lens Construction)	10-7	
7	后焦距(Back Focal Length)	6.81~13.95mm		14	接口(Mount)	1-32UN-2A	CS
8	有效通光口径 (Effective Aperture)	ϕ19.4mm		15	外形尺寸(Dimensions)	ϕ32x43mm	
		ϕ6.6mm		16	重量(Weight)		

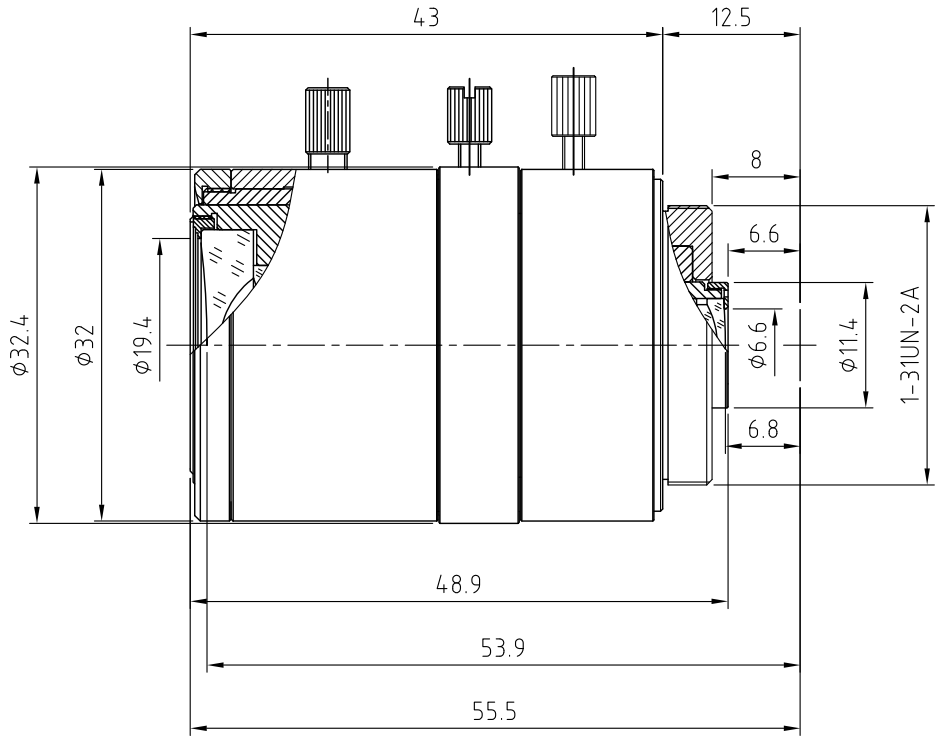

标记	处数	更改文件号	签 字	日 期

设 计		工 艺	
制 图		标 准	
校 对		批 准	
审 核		日 期	

摄像镜头
Camera Lens

图 样 标 记	重 量	比 例
S		6:1
共 1 张	第 1 张	

M127VM3312IRCS

厦门力鼎光电技术有限公司
Xiamen Leading Optics Co., Ltd.